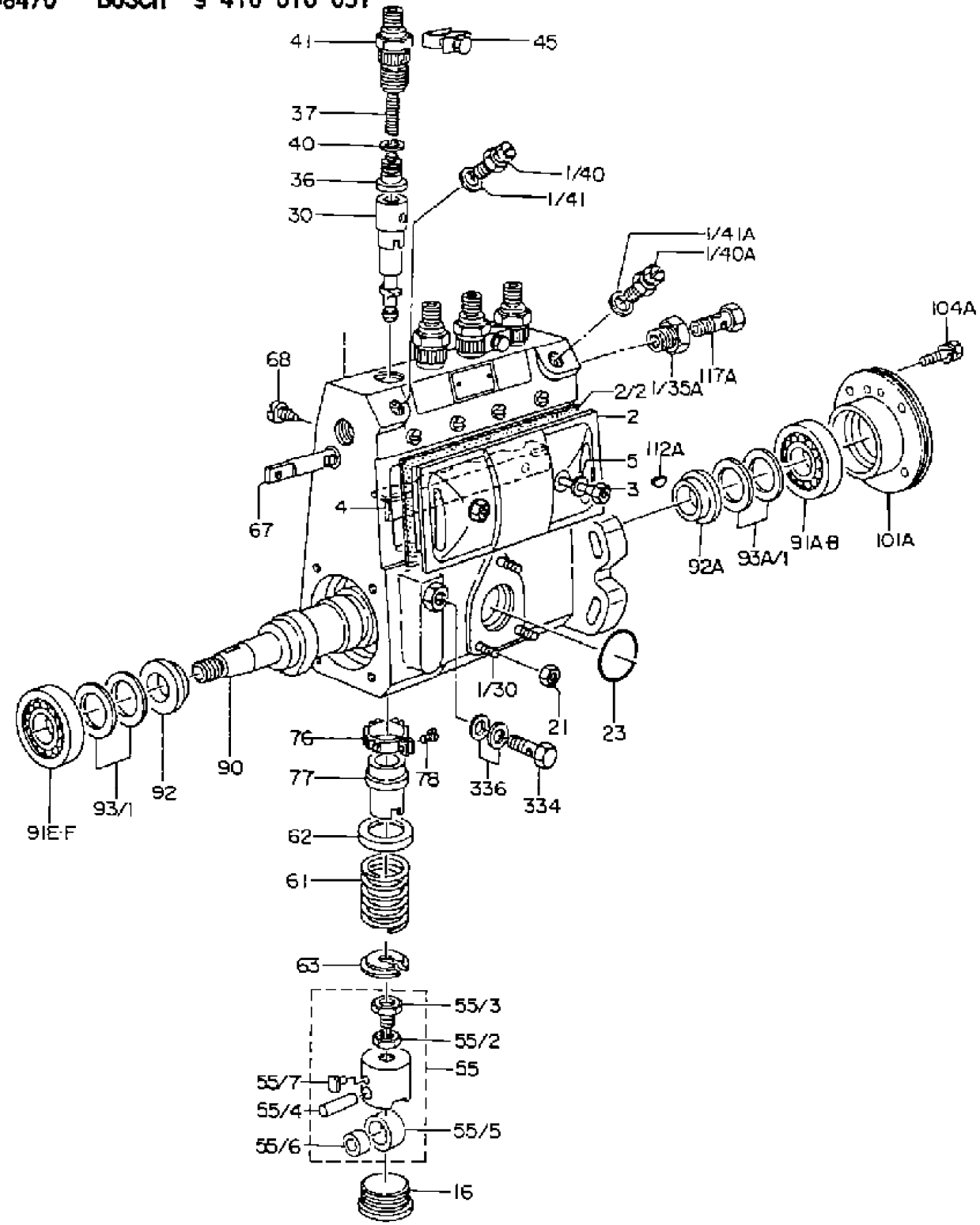ZEXEL 101043-8470 BOSCH 9 410 610 051