Запасные части

Изделие 0 445 010 028 - Насос высокого давления, дизель (система CR) - CR/CP1S3/L70/10-1S

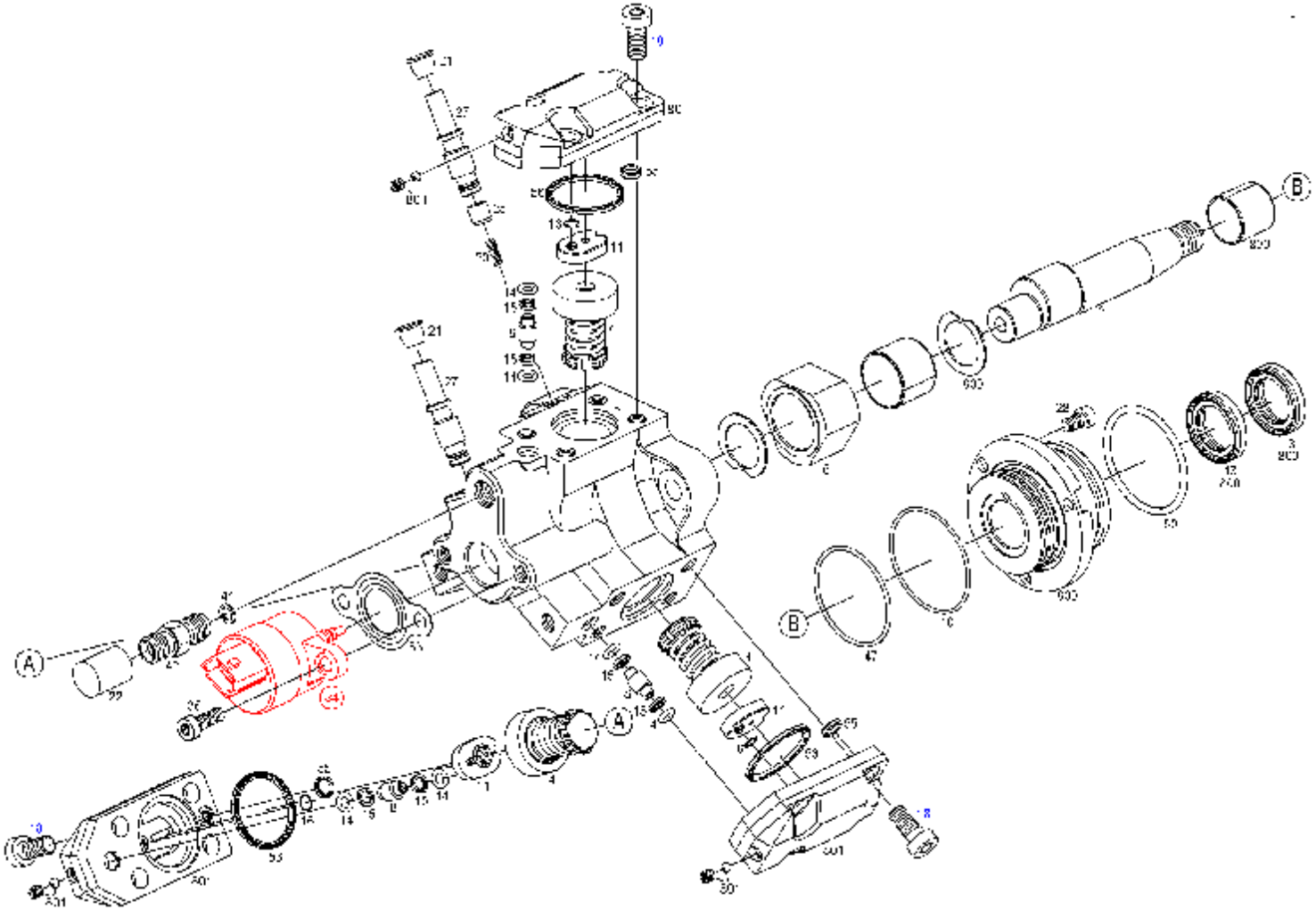

PDF created with pdfFactory Pro trial version www.pdffactory.com

Запасные части

0 445 010 028 - Насос высокого давления, дизель (система CR) - CR/CP1S3/L70/10-1S

11.04.2010
22:10:14

Позиция	№ заказа	Информац	Количес	Наименование
2	F 00R 0P1 128	B	1	ЭКСЦЕНТРИКОВЫЙ ВАЛ
4	F 00R 0P1 747	B	3	ЭЛЕМЕНТ НАСОСА
4	F 00R 0P1 684	B	3	ЭЛЕМЕНТ НАСОСА
6	F 01M 100 111	B	1	НАПРАВЛЯЮЩИЙ РОЛИК
6	F 00R 0P1 790	B	1	НАПРАВЛЯЮЩИЙ РОЛИК
6	F 00R 0P1 787	B	1	НАПРАВЛЯЮЩИЙ РОЛИК
8	F 00R 0P0 141	B	3	СОЕДИНИТЕЛЬНАЯ ВСТАВКА
10	F 00R 0P1 255	A	1	КОЛЬЦО С О-СЕЧЕНИЕМ
11	F 00R 0P1 249	B	3	ГРУППА КЛАПАНА
13	F 00R 0P0 253	B	2	САЛЬНИК ВАЛА
14	F 00R 0P1 186	A	6	КОЛЬЦО С О-СЕЧЕНИЕМ
15	F 00R 0P0 044	A	6	ОПОРНОЕ КОЛЬЦО
16	F 00R 0P0 743	A	3	УПЛОТНИТЕЛЬНОЕ КОЛЬЦО
18	F 00R 0P1 362	B	12	ВИНТ С ЦИЛ. ГОЛОВ. ТОРКС
20	F 00R 0P0 183	B	1	ПРУЖИНА СЖАТИЯ
21	F 00R 001 641	B	2	ЗАЩИТНЫЙ КОЛПАК
22	F 00R 0P0 407	B	1	ЗАЩИТНЫЙ КОЛПАК
25	F 00R 0P1 143	B	1	ПОРШЕНЬ
27	F 01M 100 476	B	2	ПРИСОЕДИНИТЕЛЬНЫЙ ШТЫРЬ
28	F 00R 0P0 131	B	3	ВИНТ С ЦИЛИНДР. ГОЛОВКОЙ
34	**0 281 002 483**	**B**	**1**	**РЕДУКЦИОННЫЙ КЛАПАН**
36	2 912 732 197	B	2	КОМБИНИРОВАННЫЙ ВИНТ
41	F 00R 0P0 004	A	1	УПЛОТНИТЕЛЬНАЯ ШАЙБА
42	F 00R 0P0 550	B	1	ПРИСОЕДИНИТЕЛЬНЫЙ ШТЫРЬ
47	F 00R 0P1 106	A	1	КОЛЬЦО С О-СЕЧЕНИЕМ
50	F 01M 100 114	A	1	КОЛЬЦО С О-СЕЧЕНИЕМ
55	F 00R 0P0 577	A	3	УПЛОТНИТЕЛЬНОЕ КОЛЬЦО

PDF created with pdfFactory Pro trial version www.pdffactory.com

56	F 00R 0P0 480	A	3	УПЛОТНИТЕЛЬНОЕ КОЛЬЦО
63	F 00R 0P1 466	A	1	ПЛОСКОЕ УПЛОТНЕНИЕ
800	F 00R 0P1 730	B	1	ГРУППА ЗАПЧАСТЕЙ ФЛАНЕЦ
801	F 00R 0P1 733	B	1	ГРУППА ЗАПЧАСТЕЙ ГОЛОВКА ЦИЛИНДРА

Комментарии

A	Быстроизнашивающаяся деталь
B	Запасная деталь

PDF created with pdfFactory Pro trial version www.pdffactory.com